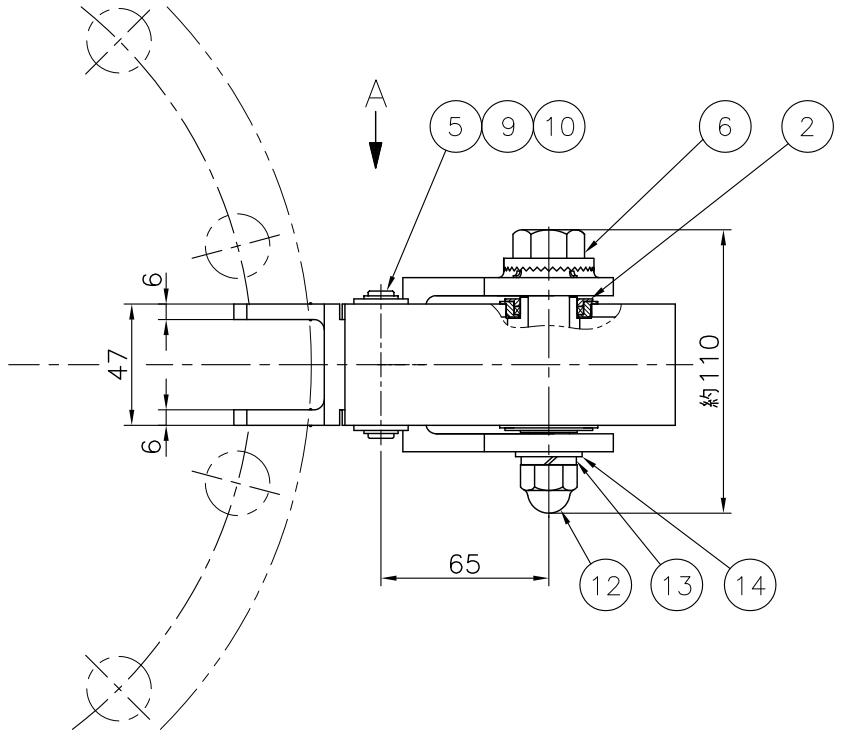

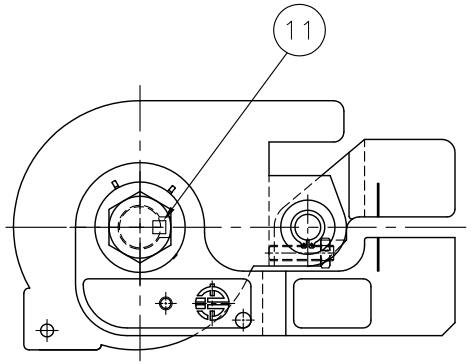

A 矢視

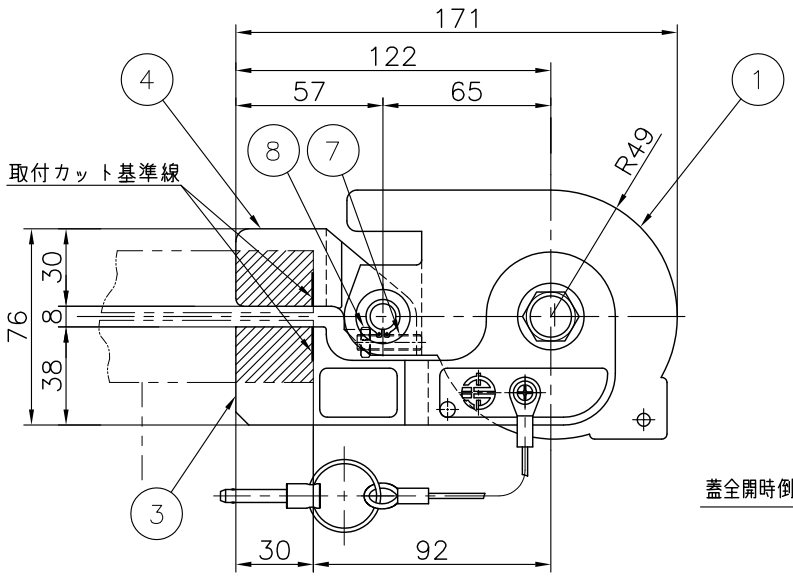

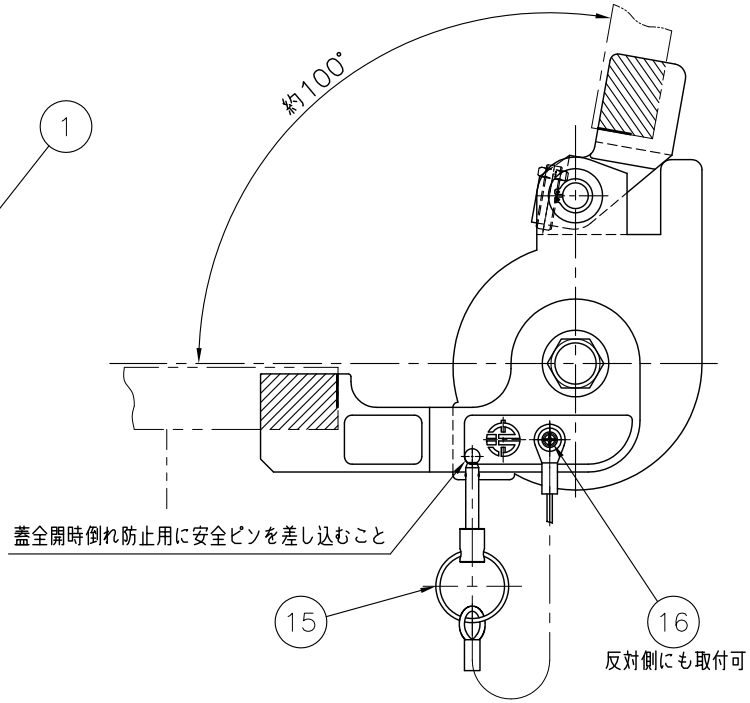

＊：オプション部品

符号	名称	材質	数量	記事
＊16	ナベ小ネジ	SUS304	1	M5×L8
＊15	蓋倒れ防止安全ピン	市販品	1	
14	平座金	SUS304	1	M12
13	バネ座金	SUS304	1	M12
12	袋ナット	SUS304	1	M12
11	両丸平行キー	SUS304	1	5x5x30L
10	平座金	SUS304	2	M10
9	C形止メ輪	SUS304	2	ø10軸用
8	六角ナット	SUS304	1	M6 3種
7	平行調整ネジ	SUS304	1	六角穴付止メネジ M6×L25平先
6	ヒンジピン	SCS13	1	
5	上部アーム取付ピン	SUS304	1	
4	上部アーム	SCS13	1	
3	下部アーム	SCS13	1	
2	テフロンブッシュ	PTFE	2	
1	バネケース	SUS304他	1	

YKバランサー
SR3−20型
組立図

尺度
製作台数

型式		検図		設計		製図		枚番	—
図番	YK−20R3−0902 △							日付	2024.5.23

八洲化工機株式会社